საპროექტო წყალსადენის ჭა
(d=300 მმ ვანტუზით)
3.2X2X1.8 (შიდა ზომა)
ჭრილი I-I

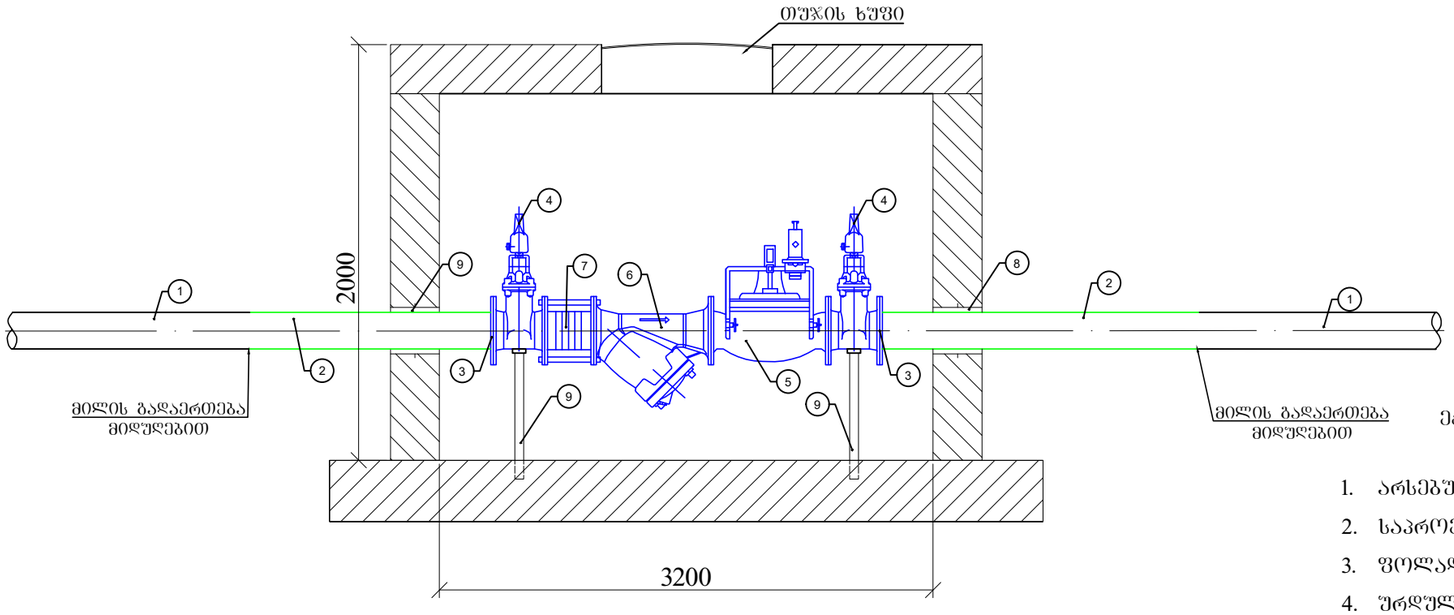

ექსპლიკაცია

1. არსებული ფოლადის d 300 მმ მილი;
2. საპროექტო ფოლადის d 325/6 მმ მილი;
3. ფოლადის მილტუჩი d 300 მმ PN16;
4. ურდული d 300 მმ (მილტუჩით) PN16
5. წნევის რეგულატორი d 300 მმ PN16
6. ფილტრი d 300 მმ PN16
7. ჩასაკეთებელი დეტალი d 300 მმ;
8. ჩობალი d 426 მმ (ძენძით ამოვსება);
9. ბეტონის საფარი 150X150X350 მმ;

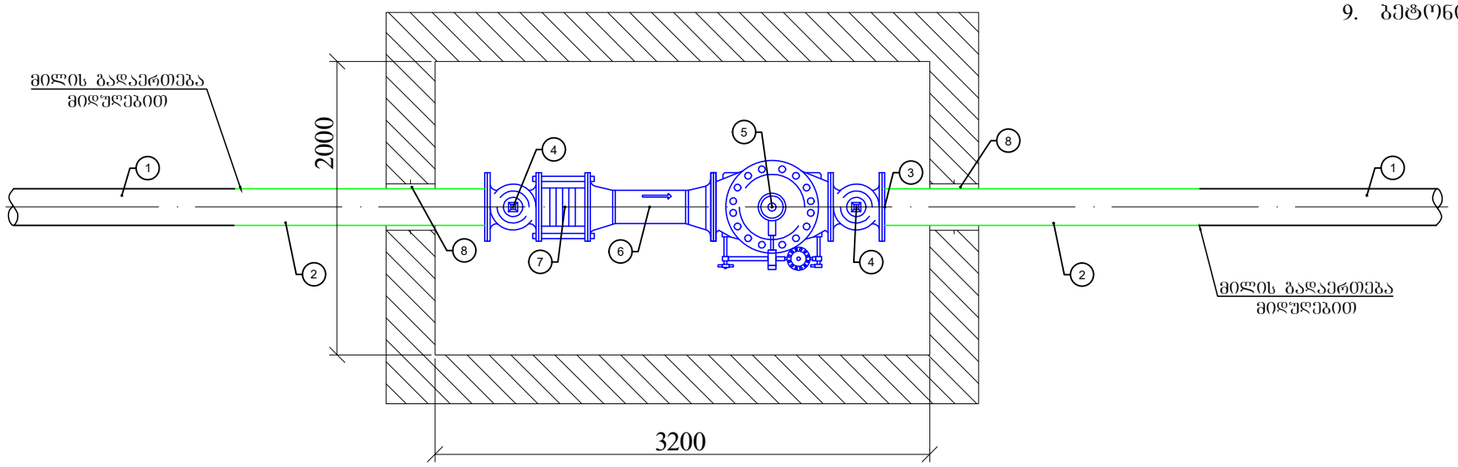

ფორმატი	სტადია	ვარიანტი
A3	მ.ჯ.	1

პირობითი აღნიშვნები:

შენიშვნები:

1. საერთო მონაცემები იხ. განმარტებით ბარათში.
2. თხრილის გათხრისას და სამონტაჟო სამუშაოების წარმოებისას დაცული იქნას უსაფრთხოების წესები.

დამკვეთი

ბიზნეს ცენტრი

დაკვეთა

შემსრულებელი

შ.პ.ს. "ჯორჯიან უოთერ ენდ ფაუერი"
თბილისი, მუდეა (მზია) ჯუღელის ქ. №10
ტექნიკური ექსპერტიზის და პროექტირების დეპარტამენტი-საპროექტო სამსახური

რეპ. სამსახ. უფროსი	თ. სალია	
პროექტის ხელმძღვანელი	მ. მოდებაძე	
შესრულა	მ. მოდებაძე	
შეამოწმა	ე. ბერარამაძე	

პროექტი

არსებულ ქსელზე წნევის რეგულატორის მოწყობა

თარიღი: **ივნისი 2021**

ნახაზი

არსებულ ფოლადის d=300 მმ მილზე d=300 მმ წნევის რეგულატორის მოწყობა

მასშტაბი	ფურცელი №	ფურცლები
	6-1	-